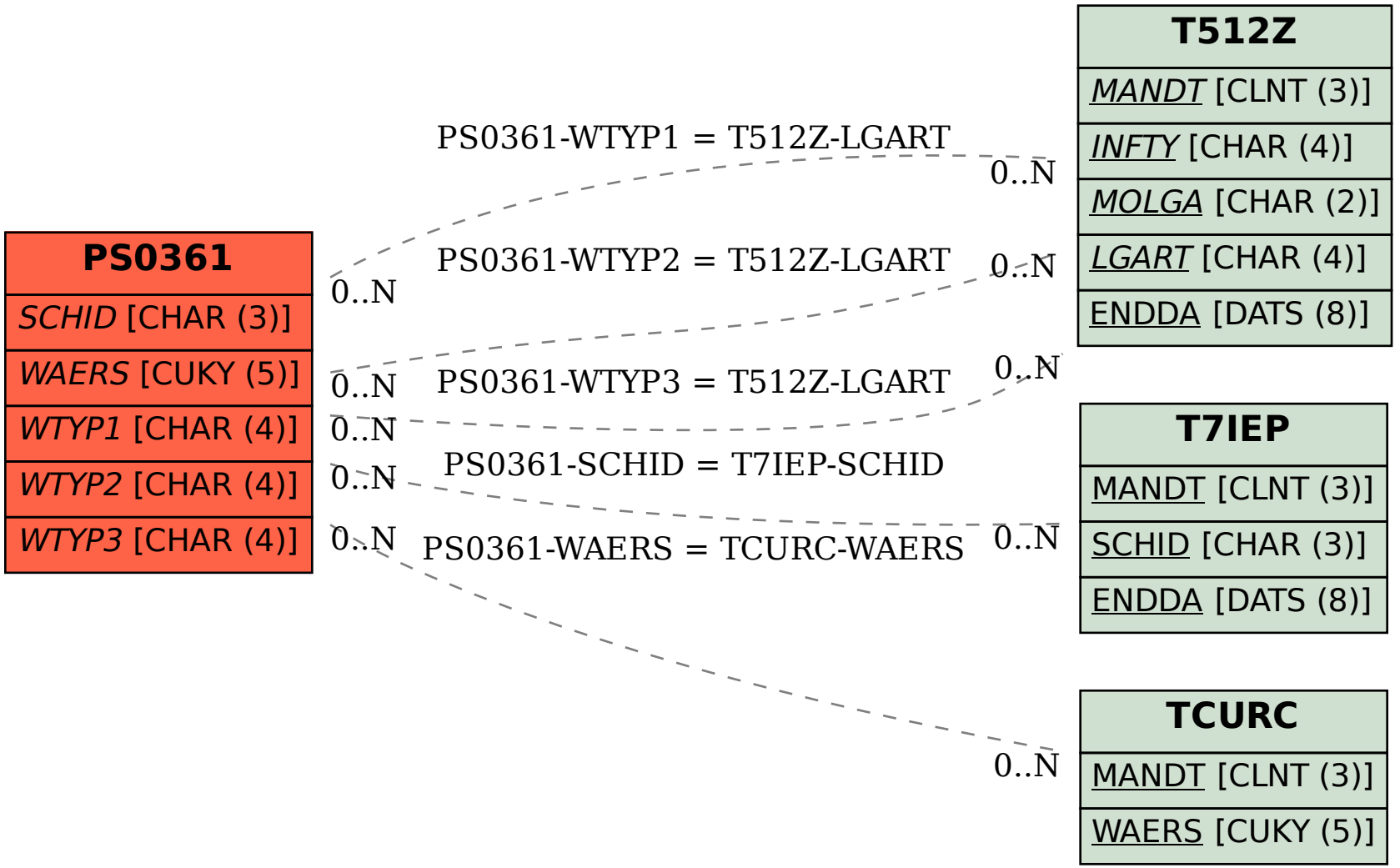SAP ABAP table PS0361 {HR Master Record : Infotype 0361 (Pensions Admin. - IE)}