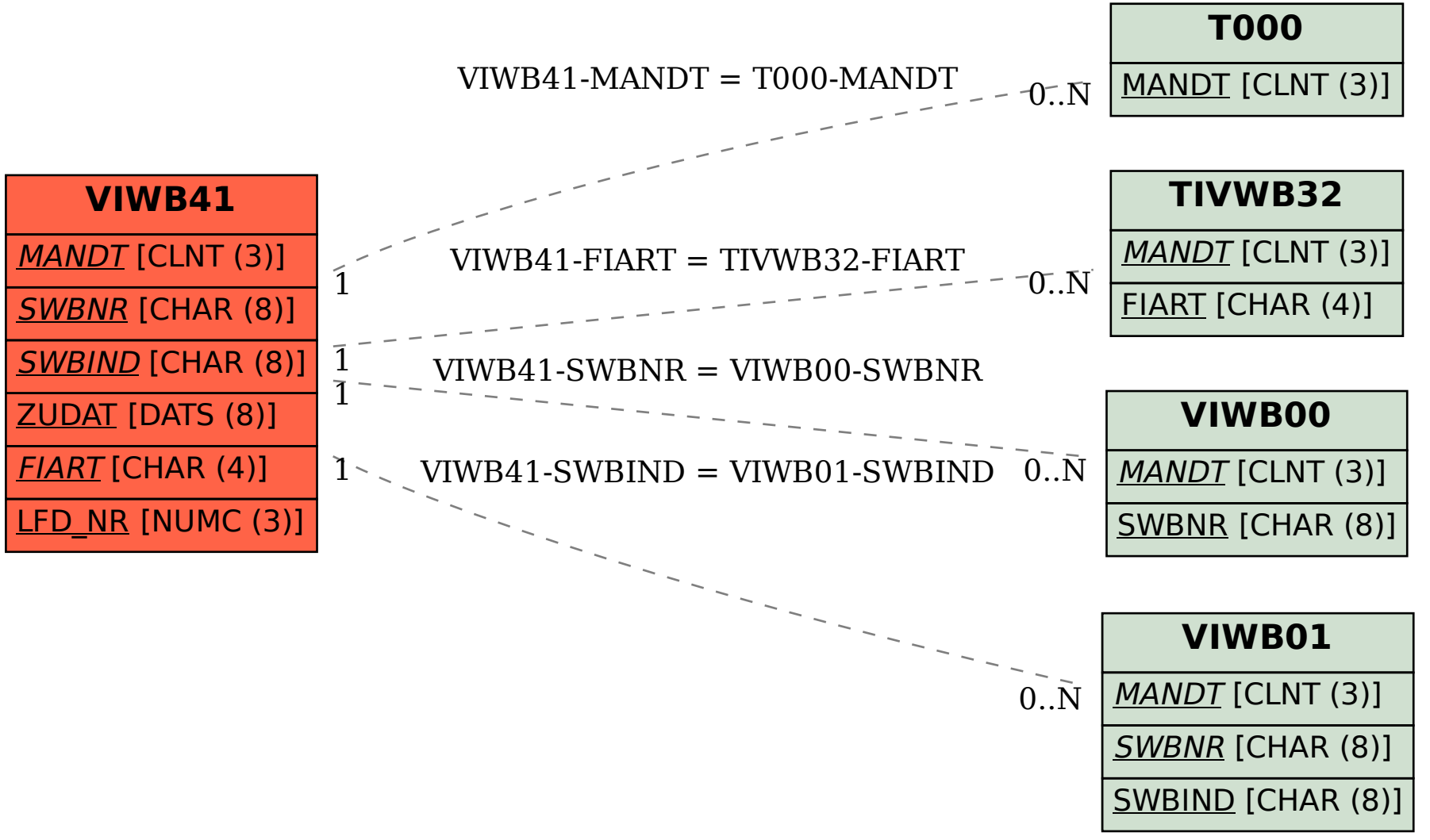SAP ABAP table VIWB41 {WB: Laufende Aufwendungen: Fremdkapitalkosten}